A : 14

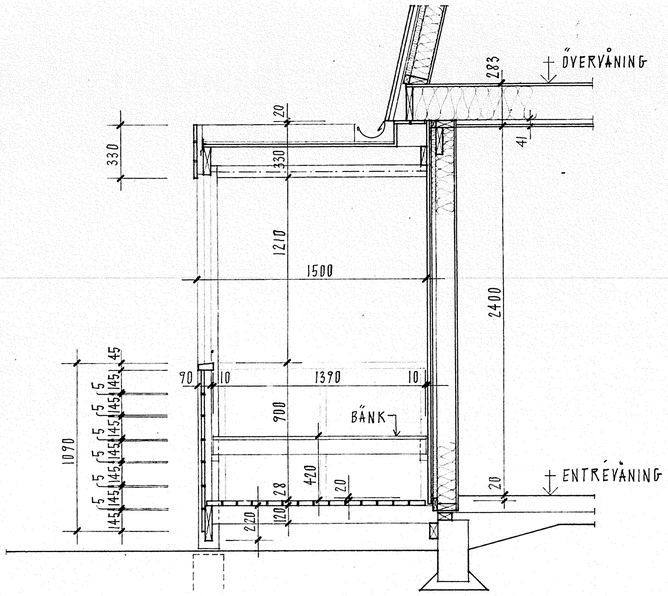

SEKTION a - a

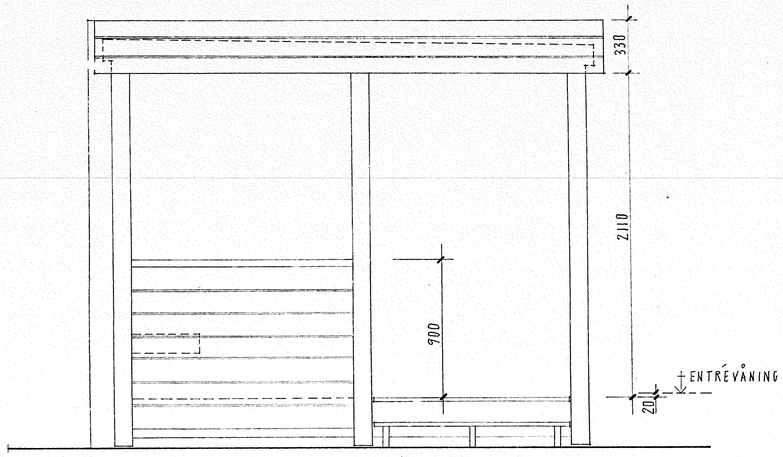

ELEVATION b - b

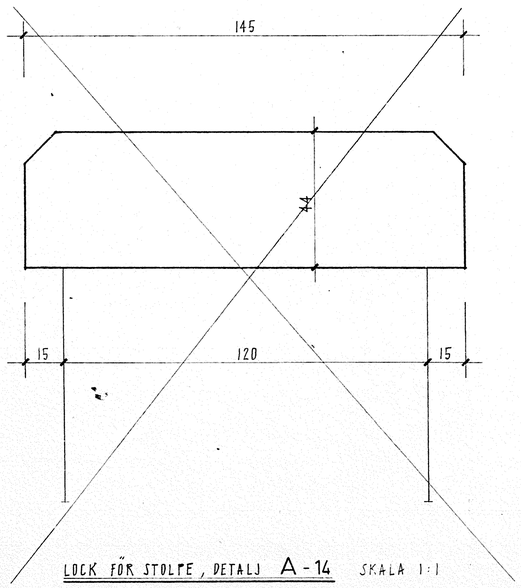

LOCK FÖR STOLPE, DETALJ A - 14 SKALA 1:1

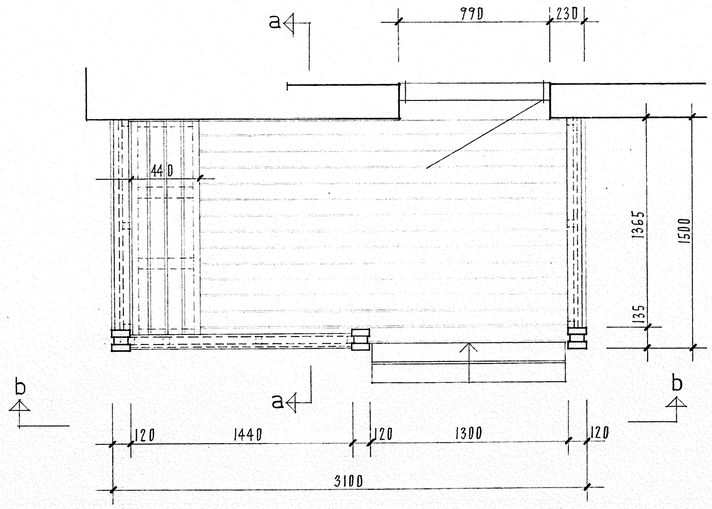

PLAN AV FÖRSTUKVIST VID ENTREVÅNING

ANTAL : HUSTYP A 15ST ENL. RITN.

ANVISNINGAR:

FÖRSTUKVIST RESP BALKONG ENLIGT UPPSTÄLLNINGSRITNING RESP K-RITNING.
DETALJUTFORMNING I ÖVRIGT ENLIGT FABRIKANTENS STANDARD OCH AV BESTÄLLAREN GODKÄNT UTFÖRANDE.
PLÅTDETALJER UTFÖRES I SAMRÅD MED BESTÄLLAREN.
PLANMÅTT M M SE PLANRITNING A:7: A:8, A:9 OCH A:10.
BETR. SEKTIONER SE RITNING A:11 OCH A:12
YTTERVÄGGSDETALJER SE RITNING A:13.
TAKFOTSDETALJER, HUSTYP A, GARAGE, SE RITNING A:16.

STADSÄGA NR HINDEN 1 - 42
BYGGNADSLOVSDAT 1977-09-13
PARAGRAF 544

ARBETSRITNING

HANS TOMBACH AB
KLIPPGATAN 18 08 - 41 40 40
116 35 STOCKHOLM 08 - 41 44 40

platzer
PLATZER BYGG AB
Hallonbergsplan 5
Fack
172 07 Sundbyberg
tel. 98 05 80

RITAD AV	KONSTRUERAD AV	GRANSKAD AV
Å P		R R

1977 - 09 - 06

Hans Tombach

REV	ANT	REVIDERINGEN AVSER	SIGN	DATUM

KV. HINDEN, BOTKYRKA KOMMUN

FÖRSTUKVIST, DETALJ A - 14
HUSTYP A

SKALA 1:20, 1:1

ARBETSNUMMER	RITNINGSNUMMER	REV
53334	A : 14	